Анкерная опора АО-1

М 1:5

Вид А

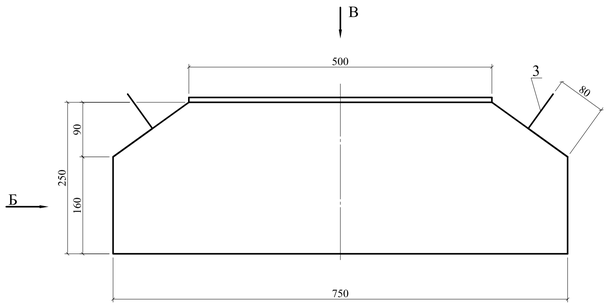

Вид Б

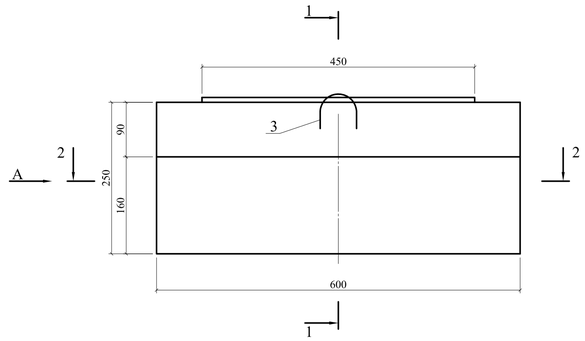

Вид В

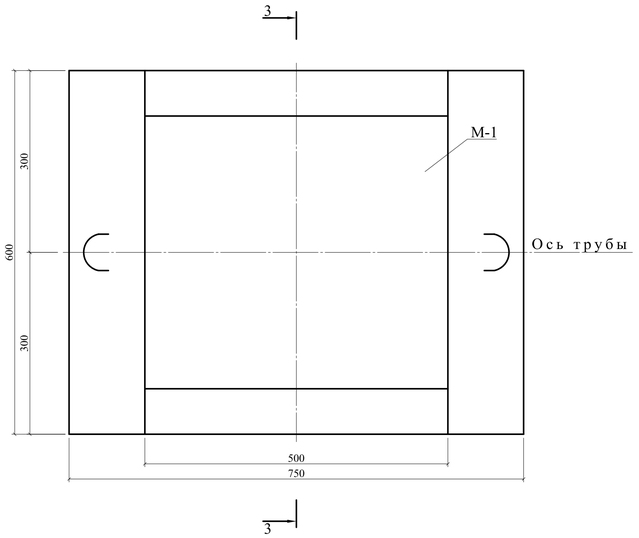

2 - 2

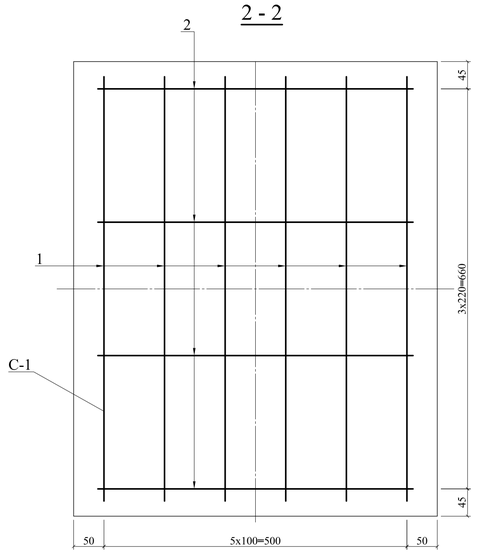

3 - 3

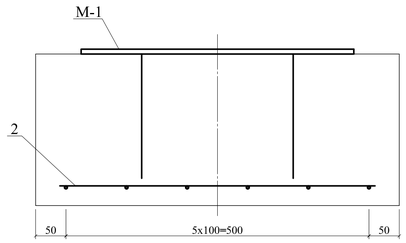

1 - 1

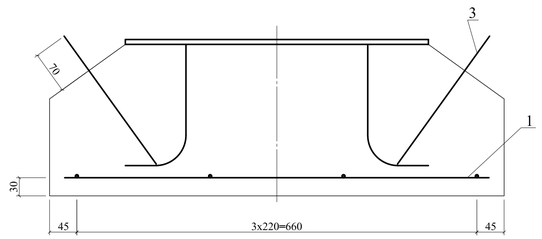

6 - 6

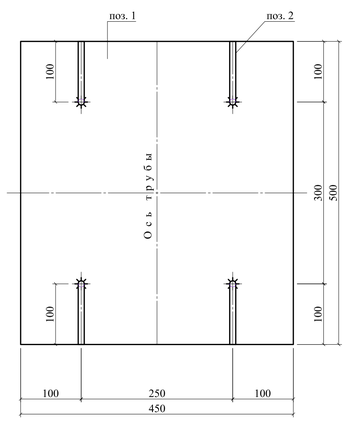

Закладное изделие М-1

5 - 5

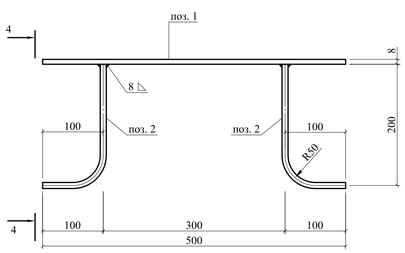

4 - 4

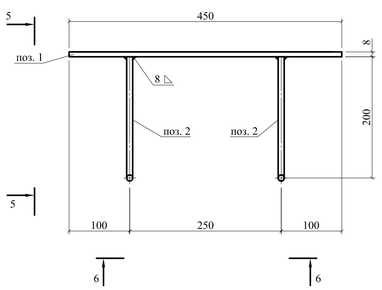

Спецификация стали на одну опору

Спецификация стали на 1 каркас									Выборка стали на 1 элемент			
Марка элем.	Тип каркаса	Эскиз	№ поз.	Профиль	l, мм	n, шт	l·n, м		Профиль	На один каркас		Масса элем. кг
										Σ l·n м	Масса, кг	
АО - 1	Сетка сварная С-1, 1 шт	700	1	Ø6 А-III	700	6	4.20		Ø6 А-III	4.20	0.9	1.4
		520	2	Ø6 А-I	520	4	2.10		Ø6 А-I	2.10	0.5	
	Отдельные стержни	260, 55, 60	3	Ø6 А-I	700	2	1.40		Ø6 А-I	1.40	0.3	0.3
								Итого на опору				1.7

Ведомость расхода стали на один элемент, кг

Марка элемента	Изделия арматурные										Изделия закладные	Всего
	Арматура класса											
	А-I					А-III						
	ГОСТ 5781-82					ГОСТ 5781-82						
	Ø6				Итого	Ø6				Итого		
АО-1	0.8				0.8	0.9				0.9	14.9	16.6

Объем материалов на элемент

Марка элемента	Бетон		Сталь		Содержание на 1м³ бетона, кг	Масса элемента кг
	Марка	Объем, м³	Арматура, кг	Закладные изделия, кг		
АО-1	200	0.1057	1.7	14.9	157.0	264.4

Спецификация стали на индивидуальное закладное изделие

Марка	№ поз.	Профиль	l, мм	n, шт	Масса, кг			Примечание
					1 шт	общ.	марки	
М - 1	1	— 8 х 500	450	1	14.1	14.1	14.9	
	2	Ø 10 А-III	300	4	0.2	0.8		

Примечания

1. Стержни к пластинам привариваются под флюсом. В случае отсутствия флюса сварку пластин и стержней выполнять с помощью ручной сварки многослойными швами. Стержень должен быть пропущен в предварительно рассверленное и раззенкованное отверстие
2. Данный чертеж читать совместно с листом 27

							2267 - 983799 - ГС
							Реконструкция хвостохранилища «Среднее». Этап 1. Наращивание плотины от отм. 665.0 м до отм. 670.0 м. ОАО «ППГХО»
						2014	
Изм.	Кол.	Лист	№ док.	Подпись	Дата		
Разработал		Савин				Гидротранспорт	Стадия: Р; Лист: 20; Листов:
Проверил		Кузнецова					
Норм. контр.		Аниенков					
Нач. отдела		Свирдоков				Промежуточная опора АО-1. Арматурно-опалубочный чертеж	ОАО «ВНИПИпромтехнологии»
Нач. КБПиИ		Карамушка					

Взам. инв. №

Подпись и дата

Инв. № подл. 983799